GENERAL CATALOGUE

KİBAROĞLU®
LASTİK SANAYİ ve TİCARET LTD. ŞTİ.

2015

KİBAROĞLU, otomotiv sektörüne faaliyet göstermek üzere kurulmuş bir aile şirketidir.

KİBAROĞLU is a family owned company established to operate in the automotive industry.

KİBAROĞLU, hidrolik ve hidropnömatik prensibiyle çalışan makine üretimlerini 1998 yılından beri gerçekleştirmektedir.

KİBAROĞLU, manufactures the machines working with hydraulic and hydropneumatic principle since 1998.

İzmir merkezli olan KİBAROĞLU, kurulduğu günden bu yana yenilikçi ve gelişime açık vizyonu ile kaliteli ürünlerini, kaliteli hizmet anlayışı ile müşterilerine ulaştırmaktadır.

KİBAROĞLU headquartered in İzmir, delivered the quality products with quality service concept with innovative and progressive vision since its inception.

Otomotiv lastik servislerine yönelik çalışmakta olan KİBAROĞLU, dünya çapında 29 ülke ile ticari ilişkiler içerisindedir.

KİBAROĞLU whom working for automotive tire service is in trade relations with 29 countries worldwide .

Üretici kimliğiyle KİBAROĞLU, her geçen gün büyümekte olan bir firmadır.

KİBAROĞLU is a company that is growing with each passing day with manufacturer identity.

C2 HYDRAULIC JACK / C2 HİDROLİK KRİKO

Capacity / Kapasite: 2 Ton

Length / Uzunluk : 80 cm.

Weigth / Ağırlık : 45 kg.

Max. Heigth / Max. Yükseklik : 50 cm.

Min. Heigth / Min. Yükseklik : 9 cm.

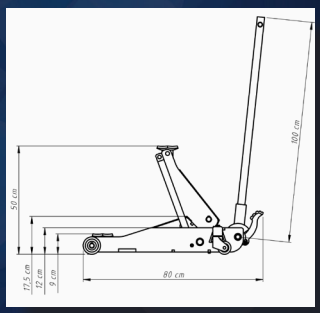

Low profile, quick lift, practical and easy to use, special wheels, original and stylish design.

Alçak profil, kolay kaldırma, pratik ve kolay kullanım, özel tekerlekler, özgün ve şık tasarım.

C3 HYDRAULIC JACK / C3 HİDROLİK KRİKO

Capacity / Kapasite: 3 Ton

Length / Uzunluk : 100 cm.

Weigth / Ağırlık : 55 kg.

Max. Heigth / Max. Yükseklik : 50 cm.

Min. Heigth / Min. Yükseklik : 13 cm.

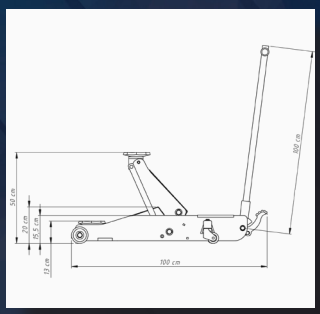

Unique “easy lift” feature, strong body, practical use.

Eşsiz “kolay kaldırma” özelliği, güçlü gövde, pratik kullanım.

C3S HYDRAULIC JACK / C3S HİDROLİK KRİKO

Capacity / Kapasite: 3 Ton

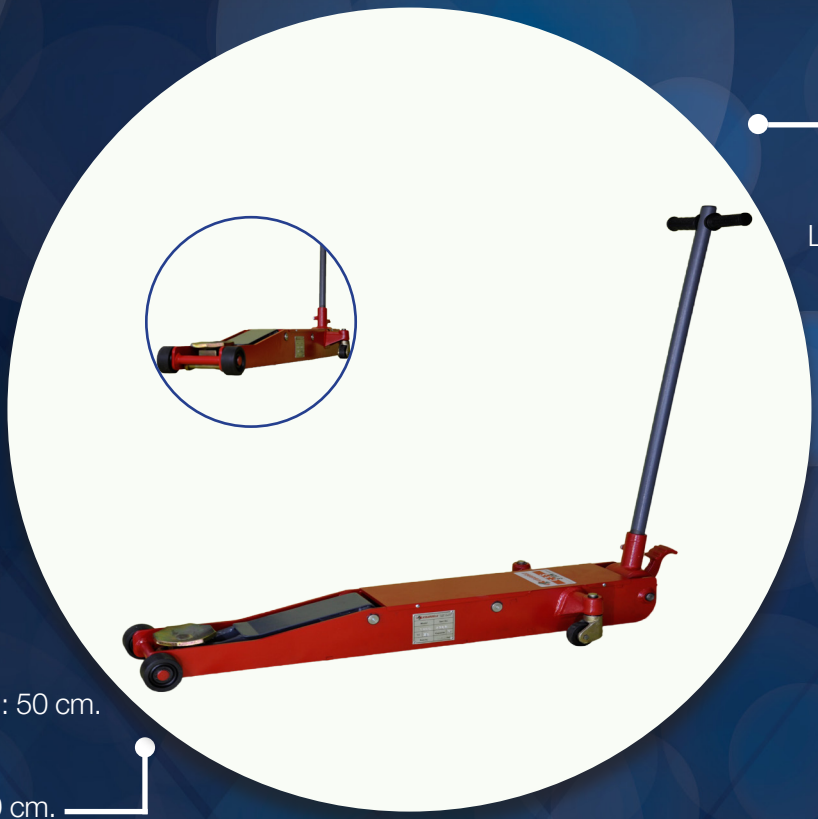

Length / Uzunluk : 126 cm.

Weigth / Ağırlık : 55 kg.

Max. Heigth / Max. Yükseklik : 50 cm.

Min. Heigth / Min. Yükseklik : 9 cm.

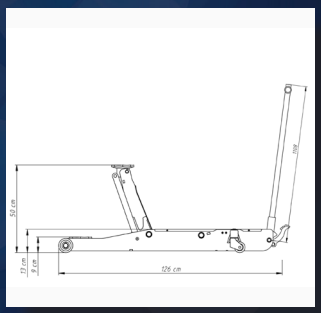

Ultra low profile design, strong body, polyamide wheels, silent working, long body designed to handle light commercial vehicles.

Ultra alçak profil, güçlü gövde, poliamid tekerlekler, sessiz çalışma, uzun gövde tasarımı ile hafif ticari araçlarda kullanım.

C5 HYDRAULIC JACK / C5 HİDROLİK KRİKO

Capacity / Kapasite: 5 Ton

Length / Uzunluk : 135 cm.

Weigth / Ağırlık : 98 kg.

Max. Heigth / Max. Yükseklik : 50 cm.

Min. Heigth / Min. Yükseklik : 14 cm.

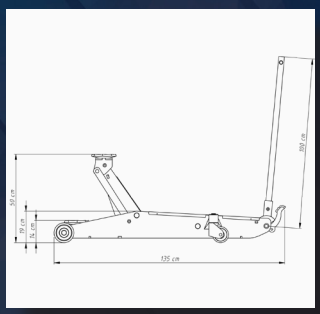

Strong resistance, strong body.

Yüksek mukavemet, güçlü gövde.

CPH3000 HYDROPNEUMATIC JACK / CPH3000 HİDROPNÖMATİK KRİKO

Capacity / Kapasite: 3 Ton

Length / Uzunluk : 126 cm.

Weigth / Ağırlık : 55 kg.

Max. Heigth / Max. Yükseklik : 50 cm.

Min. Heigth / Min. Yükseklik : 9 cm.

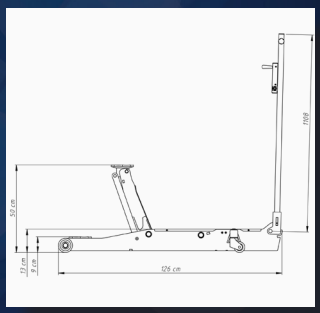

Ultra low profile design, strong body, polyamide wheels, silent working, long body designed to handle light commercial vehicles.

Ultra alçak profil, güçlü gövde, poliamid tekerlekler, sessiz çalışma, uzun gövde tasarımı ile hafif ticari araçlarda kullanım.

CPH5000 HYDROPNEUMATIC JACK / CPH5000 HİDROPNÖMATİK KRİKO

Capacity / Kapasite: 5 Ton

Length / Uzunluk : 100 cm.

Weigth / Ağırlık : 64 kg.

Max. Heigth / Max. Yükseklik : 50 cm.

Min. Heigth / Min. Yükseklik : 9 cm.

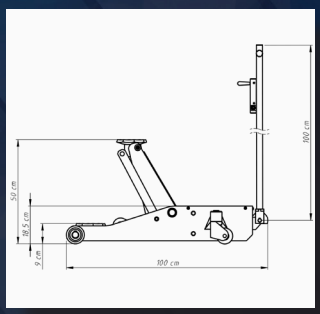

Polyamide wheels, safety valve, parachute system

Poliamid tekerlekler, Emniyet vanası, Paraşüt sistem.

C530 HYDROPNEUMATIC JACK / C530 HİDROPNÖMATİK KRİKO

Working Pressure / Çalışma Basıncı: 8-12 Bar.

Capacity / Kapasite: 50/30 Ton

Length / Uzunluk : 102 cm.

Max. Heigth / Max. Yükseklik : 42 cm.

Standart Equipments / Standart Ekipmanlar :

Extension / Uzatma 50 mm. (1 Pcs. / Ad.)
Extension / Uzatma 100 mm. (1 Pcs. / Ad.)
Air Filter / Hava Filtresi

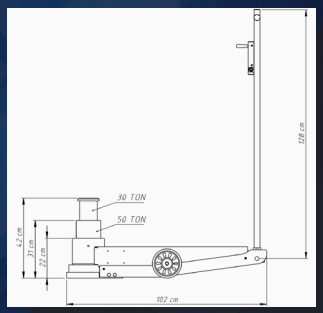

Min. Heigth / Min. Yükseklik : 22 cm.

Powerful pump, 2-stage quick release system, original and stylish body design, recirculation system reduces the load on the pistons at the last stage.

Güçlü pompa, çift kademeli hızlı tahliye sistemi, son kademede pistonlardaki yükü azaltan devir daim sistemi, özgün ve şık gövde tasarımı.

C3000S ELECTRO HYDRAULIC LIFT / C3000S ELEKTRO HİDROLİK LİFT

Capacity / Kapasite: 3 Ton

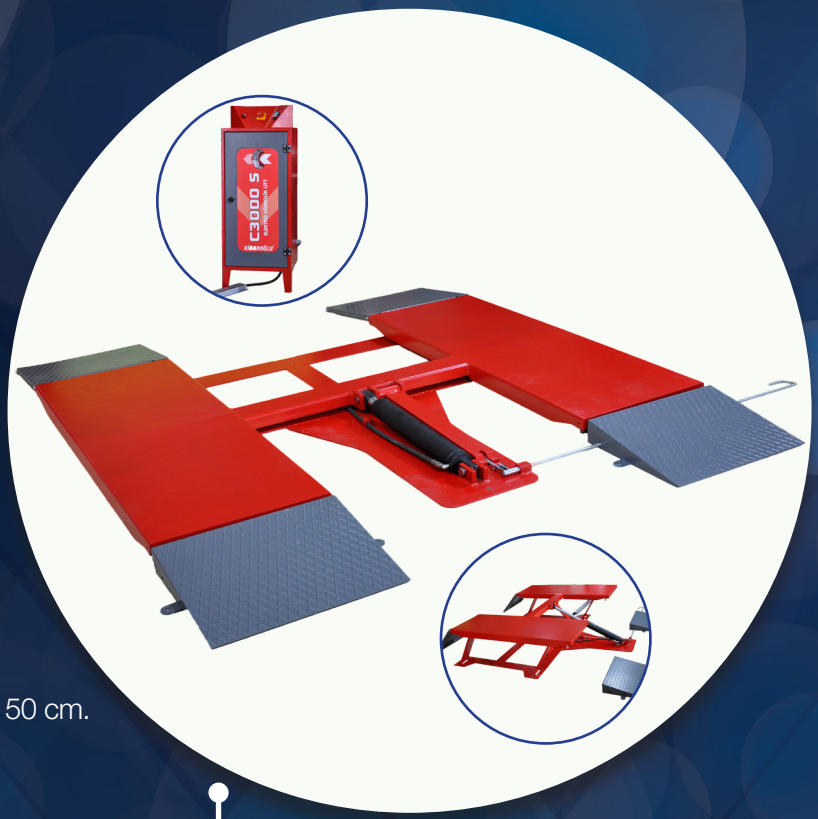

Length / Uzunluk : 230 cm.

Weigth / Ağırlık : 320 kg.

Max. Heigth / Max. Yükseklik : 50 cm.

Min. Heigth / Min. Yükseklik : 9,5 cm.

Width / Genişlik : 195 cm.

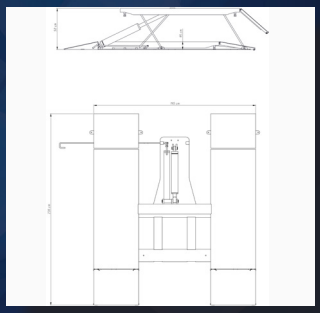

With 9,5 cm. low profile no need to floor installation, easy and practical use, designed for tire change, extra safety with mechanical locking system, pressure setting gauge, landing speed can be adjusted.

9,5 cm. alçak tasarım ile gömmeye gerek yoktur, Kolay ve pratik kullanım, Lastik değişimi için tasarlanmıştır, Mekanik kilit sistemi, Basınç ayar göstergesi, İniş hızı ayarı, Elektrik kesintisinde manuel tahliye sistemi

C3500 ELECTRO HYDRAULIC SCISSOR LIFT
C3500 ELEKTRO HİDROLİK MAKASLI LİFT

Capacity / Kapasite: 3.5 Ton

Min. Heigth / Min. Yükseklik: 11,5 cm.

Length / Uzunluk: 210 cm.

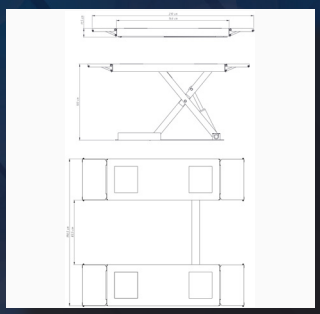

Max. Heigth / Max. Yükseklik: 100 cm.

Width / Uzunluk : 195 cm.

Weight / Ağırlık : 450 kg.

Strongest body in its class, parachute valve safety system, pressure seting gauge, landing speed can be adjusted, manuel discharge system in case of power cut.

Sınıfında “en güçlü gövde” ye sahiptir, paraşüt valf emniyet sistemi, basınç ayar göstergesi, iniş hızı ayarı, elektrik kesintilerinde manuel tahliye sistemi.

C3000 HAVALI PLATFORMLİFT / C3000 PNEUMATIC PLATFORM LİFT

Capacity / Kapasite: 3 Ton

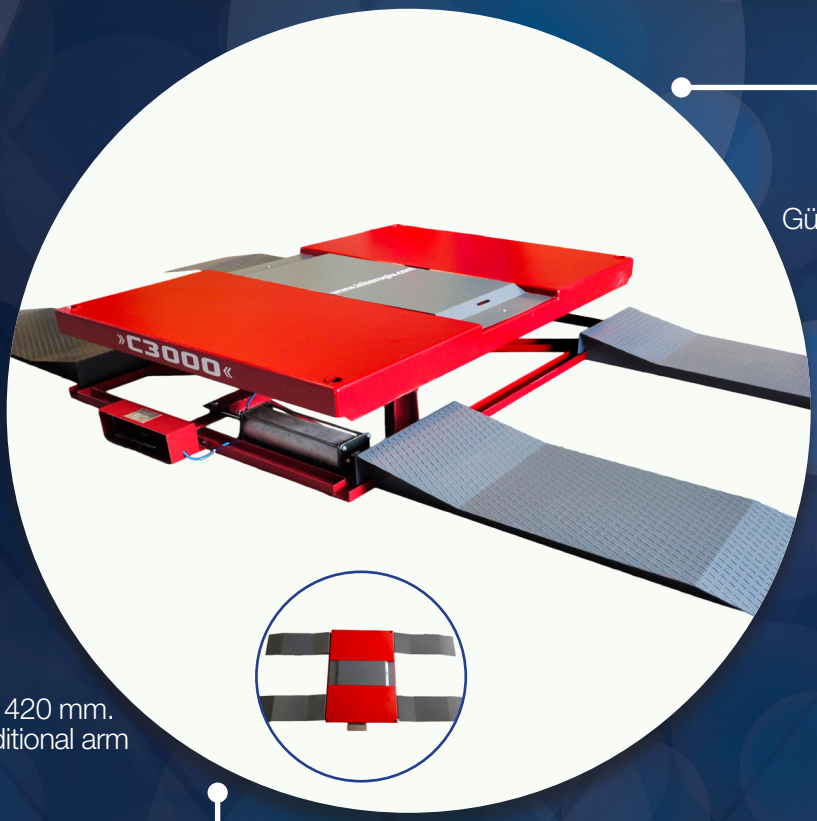

Güç Kaynağı / Power Supply :
12 bar basınçlı hava /
compressed air

Max. Heigth / Max. Yükseklik : 420 mm.
500 mm. ilave kol ile / with additional arm

Min. Heigth / Min. Yükseklik : 150 mm.
230 mm. ilave kol ile / with additional arm

Weigth / Ağırlık : 350 kg.

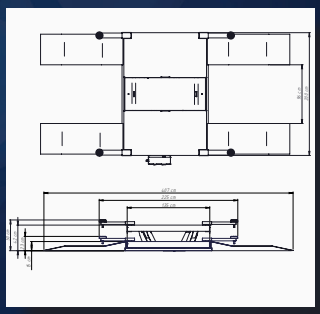

KİBAROĞLU®

HEADQUARTERS :

Fatih Cad. No:95/A Çamdibi-IZMIR/TURKEY

Phone : +90 232 458 10 07 (Pbx)

Fax : +90 232 469 93 14

SHOWROOM :

2823 Sok. No: 131/B Otoplaza-IZMIR/TURKEY

Phone : +90 232 449 11 91

FACTORY :

7402/1 Sokak No.1/E Pınarbaşı IZMIR/TURKEY

www.kibaroglu.com

info@kibaroglu.com

MERKEZ :

Fatih Cad. No:95/A Çamdibi-İZMİR/TURKİYE

Phone : +90 232 458 10 07 (Pbx)

Fax : +90 232 469 93 14

SHOWROOM :

2823 Sok. No: 131/B Otoplaza-İZMİR/TÜRKİYE

Phone : +90 232 449 11 91

FABRİKA :

7402/1 Sokak No.1/E Pınarbaşı İZMİR/TÜRKİYE

www.kibaroglu.com

info@kibaroglu.com